Luminaire extérieur à détection

L 190 S

noir
EAN 4007841 644413
Réf. 644413
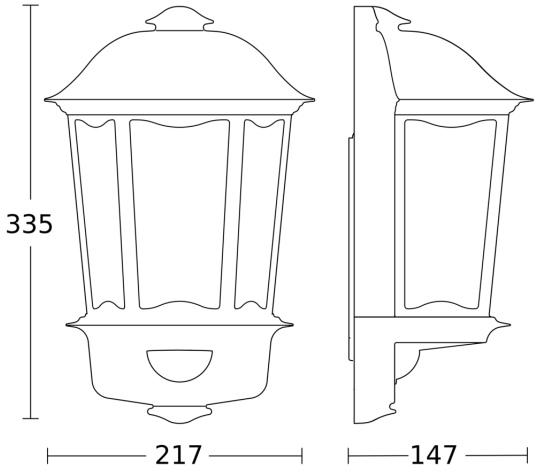
Dessin dimensionnel